Datenblatt

LED Aluminiumprofil SVETOCH INDUSTRY

Stand: Oktober 2018

Farblos eloxiertes Aluminuim Strangpressprofil - SVETOCH INDUSTRY - entwickelt zur Selbstmontage von Industrie-LED-Leuchten. Wärmeableitung von LED Modulen bis 200 Watt pro laufenden Meter möglich.

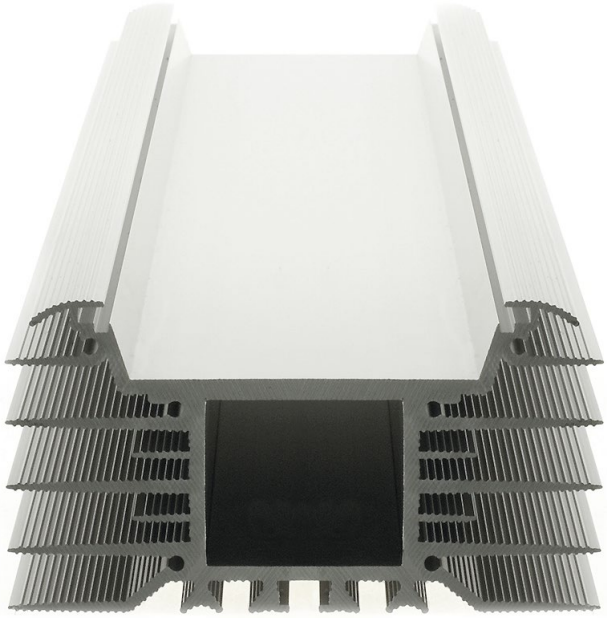

TECHNISCHE DATEN:

maximale Länge in mm	3000
Breite in mm	124
Höhe in mm	66,8
Gewicht pro Meter in kg	4,814
Außenumfang in mm	1502,4
empfohlene Modulleistung pro 1 m	bis 200 W
empfohlene Modulleistung pro 1 kg	bis 42 W
Material	EN AW-6060, AlMgSi0,5
eloxiert	farblos
Entwickler	SVETOCH
Artikelnummer	1-SV-ND-x-xxxx

CE

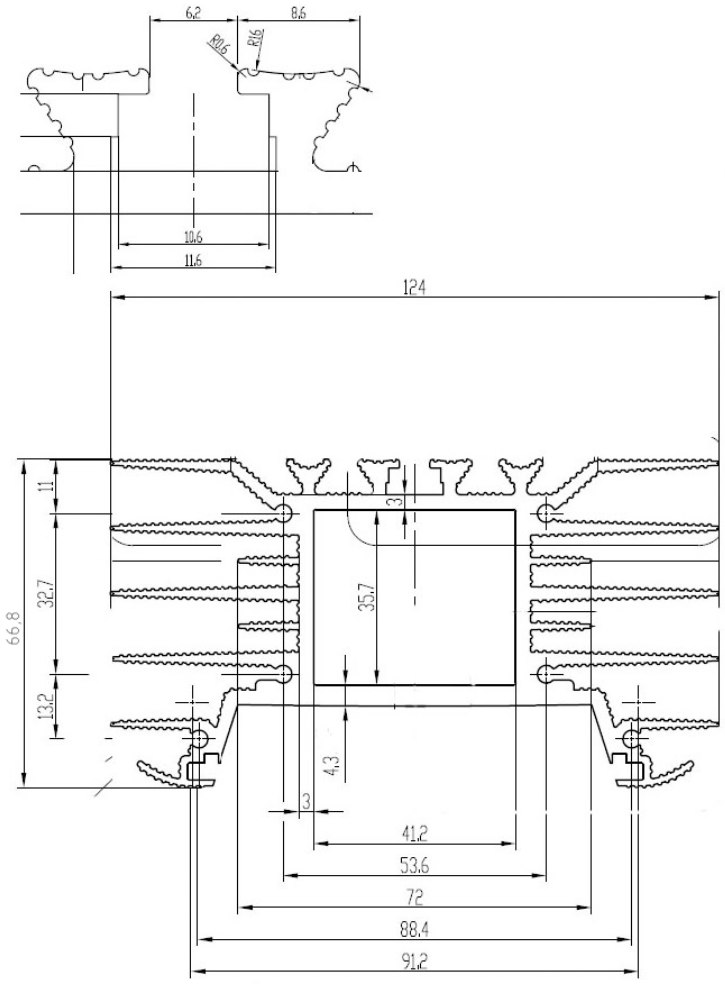

Schnittfläche (mm²)	Gewicht pro Meter (kg)	Durchmesser des umschr.Kreises (mm)	äußerer Umfang (mm)
1777,9	4,814	135	1502,4

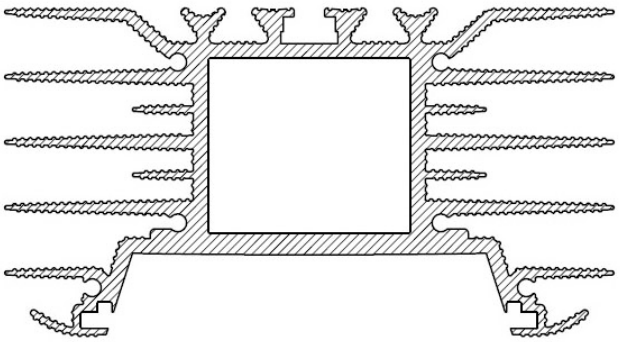

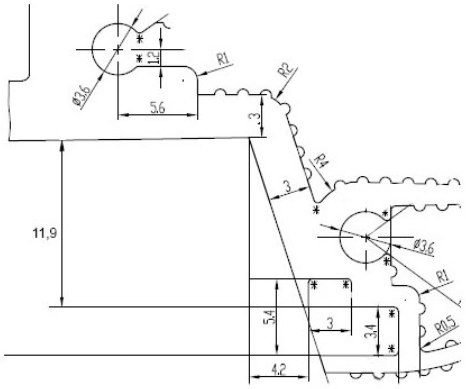

SVETOCH leuchtet länger

SVETOCH UG (haftungsbeschränkt) • Hauptstr. 22 • 56235 Hundsdorf • Rheinland-Pfalz • Deutschland

Tel.: +49 (0)2623 797 4494 • Fax: +49 (0)2623 797 4495 • E-Mail: info@svetoch.de • www.SVETOCH.de